Electrolux PROFESSIONAL

Modular Cooking 900XP Spis, Gas, Elugn, 4 Brännare, 800 MM

Produkt #

Modell #

Namn #

SIS #

AIA #

391010 (E9GCGH4CE0)	Gasspis. Golvmodell. 800mm. 4 öppna brännare (3x6kW + 1x10kW). Elugn (6kW).
391164 (E9GCGH4CEN)	* NOT TRANSLATED *

Kort specifikation

Pos.

Gasspis (800 mm) i golvmodell med 4 öppna brännare (3x6kW + 1x10kW), och elugn (6kW). Flower Flame brännare anpassar sig efter kokkärlets storlek för effektivare uppvärmning och ökad energisparning. Brännare utrustad med tändsäkring och pilotlåga för varje brännare. Robust konstruktion i rostfritt stål. Toppskiva (2mm tjock) och frontpanel i rostfritt borstat stål. Galler i gjutjärn. Ugnsutrymme i rostfritt stål med 3 gejderpar anpassade för GN-galler (2/1).

.

Huvudfunktioner

- Enheten ska monteras på fötter i rostfritt stål med höjdjustering på upp till 50 mm. Enheten kan lätt monteras på konsolsystem.
- Tre 6 kW och en 10 kW högeffektiv brännare finns att få i två olika storlekar som passar höga krav på matlagning som de mest krävande kunderna har: -60 mm brännare med kontinuerlig effektreglering från 1,5 till 6 kW. -100 mm brännare med kontinuerlig effektreglering från 2,2 kW till 10 kW.
- Gasbrännare som levereras för användning med naturgas eller gasol, omvandlingsmunstycken levereras som standard.
- Stort kastrullstöd i gjutjärn (rostfritt stål finns som tillval) med långa mittfenor som gör att såväl stora som små kastruller kan användas.
- Brännare med optimerad förbränning.
- Släckskyddsmekanism på brännare skyddar mot gasläckage om lågan släcks oavsiktligt.
- Skyddad indikeringslampa.
- Nedre facket har en elektrisk standardugn med 40 mm tjock ugnslucka för värmeisolering, under basplattan.
- Ugnsutrymme med skenor i 3 nivåer för 2/1 GN hyllor (2 ångplåtar).
- Ribbad basplatta i gjutgärn.
- Ugnstermostat justerbar mellan 110 °C och 285 °C eller mellan 120 °C och 280 °C för modell 391164.
- Den speciella utformningen på kontrollvredsystemet skyddar mot vattenintrång.
- Kapslingsklass IPX5.
- Kontrollvred som ger smidig justering mellan min. och max. effekt.

Konstruktion

- Stor arbetsyta med 930 mm djup.
- Utvändiga paneler i rostfritt stål med Scotch Brite-behandling.
- Bänkskiva i AISI 304 rostfritt stål, 2 mm tjock.
- Rät vinkel mellan enheterna för att undvika utrymmen där smuts kan tränga in.

Medföljande tillbehör

- 1 av Galler, förkromat, GN2/1 till ugn — PNC 164250

Övriga Tillbehör

- Galler, förkromat, GN2/1 till ugn — PNC 164250 ❑
- Tätningssats — PNC 206086 ❑
- Avloppsavskiljare, 150 mm — PNC 206132 ❑

- Tätningsring till avgasrenare diameter 150 PNC 206133 ❑
- Kit m 4 hjul varav 2 svängbara med broms PNC 206135 ❑
- Fotsats PNC 206136 ❑
- Frontsockelplåt för installation på betongsockel, 800 mm PNC 206148 ❑
- Frontsockelplåt för installation på betongsockel, 1000 mm PNC 206150 ❑
- Frontsockelplåt för installation på betongsockel, 1200 mm PNC 206151 ❑
- Frontsockelplåt för installation på betongsockel, 1600 mm PNC 206152 ❑
- SOCKELPLÅTAR, 2 ST,RFR, SIDOR PNC 206157 ❑
- Kokplatta, slät för 1 brännare. PNC 206170 ❑
- Grillplatta, räfflad för 1 brännare PNC 206172 ❑
- Frontsockelplåt, rostfri, 800 mm PNC 206176 ❑
- Frontsockelplåt, rostfri, 1000 mm PNC 206177 ❑
- Frontsockelplåt, rostfri, 1200 mm PNC 206178 ❑
- Frontsockelplåt, rostfri, 1600 mm PNC 206179 ❑
- Sidosockelplåtar, rostfria, 2 st PNC 206180 ❑
- Panel för service PNC 206181 ❑
- Paneler, 2 st, för servicekanal (rygg/rygg) PNC 206202 ❑
- 4 fötter för installation på cementsockel PNC 206210 ❑
- Avgasrenare PNC 206246 ❑
- Blandare med rörlig kran (förlängning ingår ej) PNC 206289 ❑
- Förlängningsrör till vattenkran 900 line. (Ej nödvändigt). PNC 206290 ❑
- Rostfritt galler till gasspis för två brännare XP900 PNC 206298 ❑
- Skorsten 800 mm till XP700 & 900 PNC 206304 ❑
- Bakre ledstång, 800 mm, Marin PNC 206308 ❑
- BAKKANTHYLLA 1200MM-MARIN PNC 206309 ❑
- Wokstöd för gasbrännare - 700/900 PNC 206363 ❑
- Stödskena till underskåp för minskat antal ben/hjul, 800mm PNC 206367 ❑
- Stödskena till underskåp för minskat antal ben/hjul, 1200mm PNC 206368 ❑
- Stödskena till underskåp för minskat antal ben/hjul, 1600mm PNC 206369 ❑
- Stödskena till underskåp för minskat antal ben/hjul, 2000mm PNC 206370 ❑
- Ryggplåtar, 800mm PNC 206374 ❑
- Ryggplåtar, 1000mm PNC 206375 ❑
- Ryggplåtar, 1200mm PNC 206376 ❑
- Kit stadsgasdysor (G150) - gasspisar brännare 900 (endast för 391010) PNC 206384 ❑
- Skorstensnät 400mm (XP700 & XP900) PNC 206400 ❑
- Sidoräcke, rostfritt PNC 216044 ❑
- Fronträcke, rostfritt, 800 mm PNC 216047 ❑
- Fronträcke, rostfritt, 1200 mm PNC 216049 ❑
- Fronträcke, rostfritt, 1600 mm PNC 216050 ❑
- 2 st sidopaneler höjd 700 djup 900mm PNC 216134 ❑
- Portioneringshylla/ räcke, rostfritt, 400 mm (bred) PNC 216185 ❑
- Portioneringshylla/ räcke, rostfritt, 800 mm (bred) PNC 216186 ❑
- Gasregulator PNC 927225 ❑

Företaget förbehåller sig rätten att göra ändringar i de produkter utan föregående meddelande.

Modular Cooking
900XP Spis, Gas, Elugn, 4 Brännare, 800 MM

Front

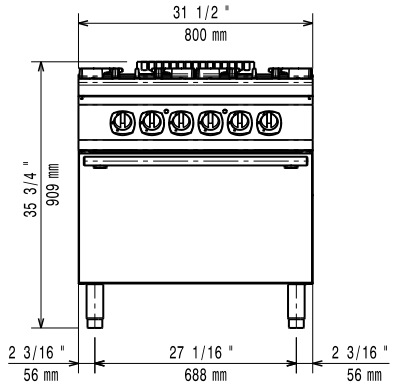

Sida

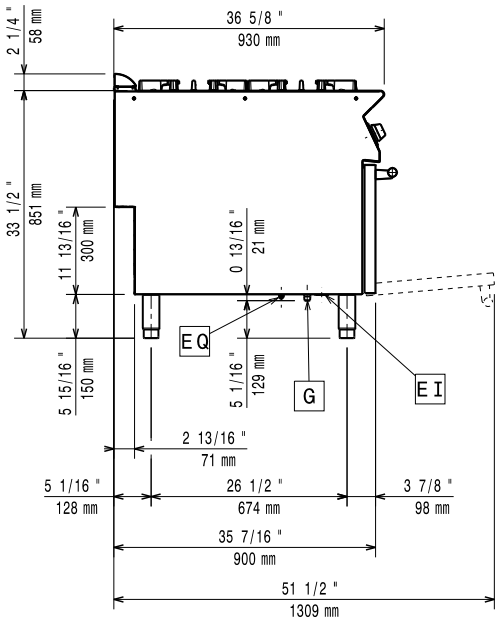

EI = Elektrisk anslutning
G = Gasanslutning

Topp

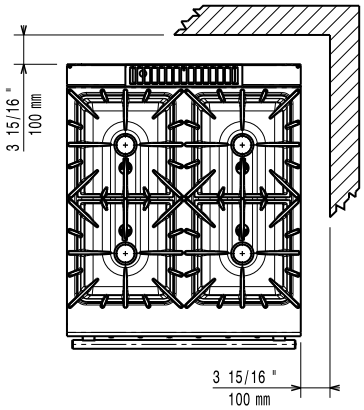

Gas

Gas, effekt:	
391010 (E9GCGH4CE0)	28 kW
391164 (E9GCGH4CEN)	28 kW
Standardgasleverans	Natural Gas
Gastyp alternativ:	LPG; Naturgas
Gasintag:	1/2"
Natural gas - Pressure:	
391010 (E9GCGH4CE0)	7" w.c. (17.4 mbar)

Viktig information

Effekt främre brännare:	6 - 6 kW
Effekt bakre brännare	6 - 10 kW
Bakre brännare mått - mm	Ø 60 Ø 100
Främre brännare mått - mm	Ø 60 Ø 60
Ugnstemperatur input:	6 kW
Ugnens arbetstemperatur:	
391010 (E9GCGH4CE0)	110 °C MIN; 285 °C MAX
391164 (E9GCGH4CEN)	120 °C MIN; 280 °C MAX
Ugnens invändiga dimensioner (bredd):	575 mm
Ugnens invändiga dimensioner (höjd):	300 mm
Ugnens invändiga dimensioner (djup):	700 mm
Nettovikt:	
391010 (E9GCGH4CE0)	155 kg
391164 (E9GCGH4CEN)	203 kg
Fraktvikt:	
391010 (E9GCGH4CE0)	137 kg
391164 (E9GCGH4CEN)	130 kg
Frakthöjd:	
391010 (E9GCGH4CE0)	1080 mm
391164 (E9GCGH4CEN)	1040 mm
Fraktbredd:	1020 mm
Fraktdjup:	860 mm
Fraktvolym:	
391010 (E9GCGH4CE0)	0.95 m^3
391164 (E9GCGH4CEN)	0.91 m^3
[NOT TRANSLATED]	N9CG

If appliance is set up or next to or against temperature sensitive furniture or similar, a safety gap of approximately 150 mm should be maintained or some form of heat insulation fitted.

Företaget förbehåller sig rätten att göra ändringar i de produkter utan föregående meddelande.